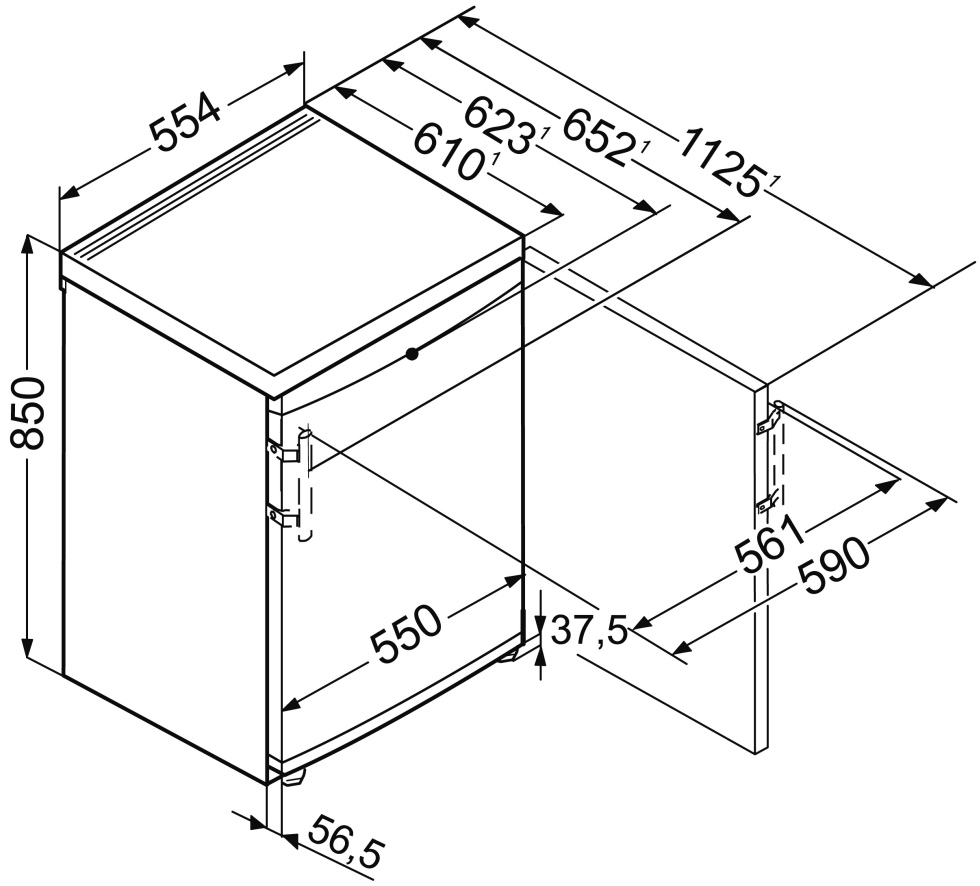
554
610 1
623 1
652 1
1125 1
850
550
37,5
561
590
56,5