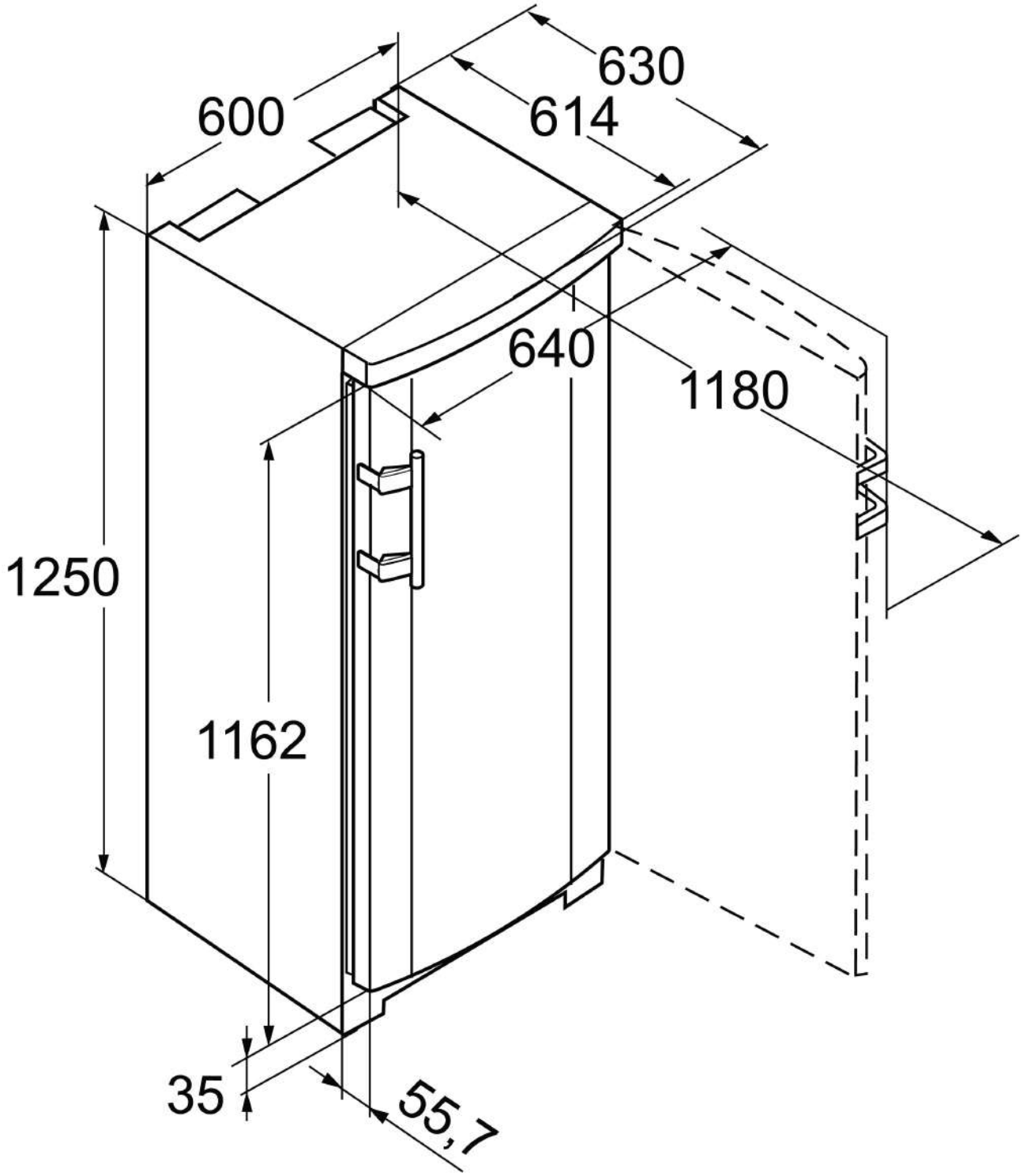
630
600
614
640
1180
1250
1162
35
55,7