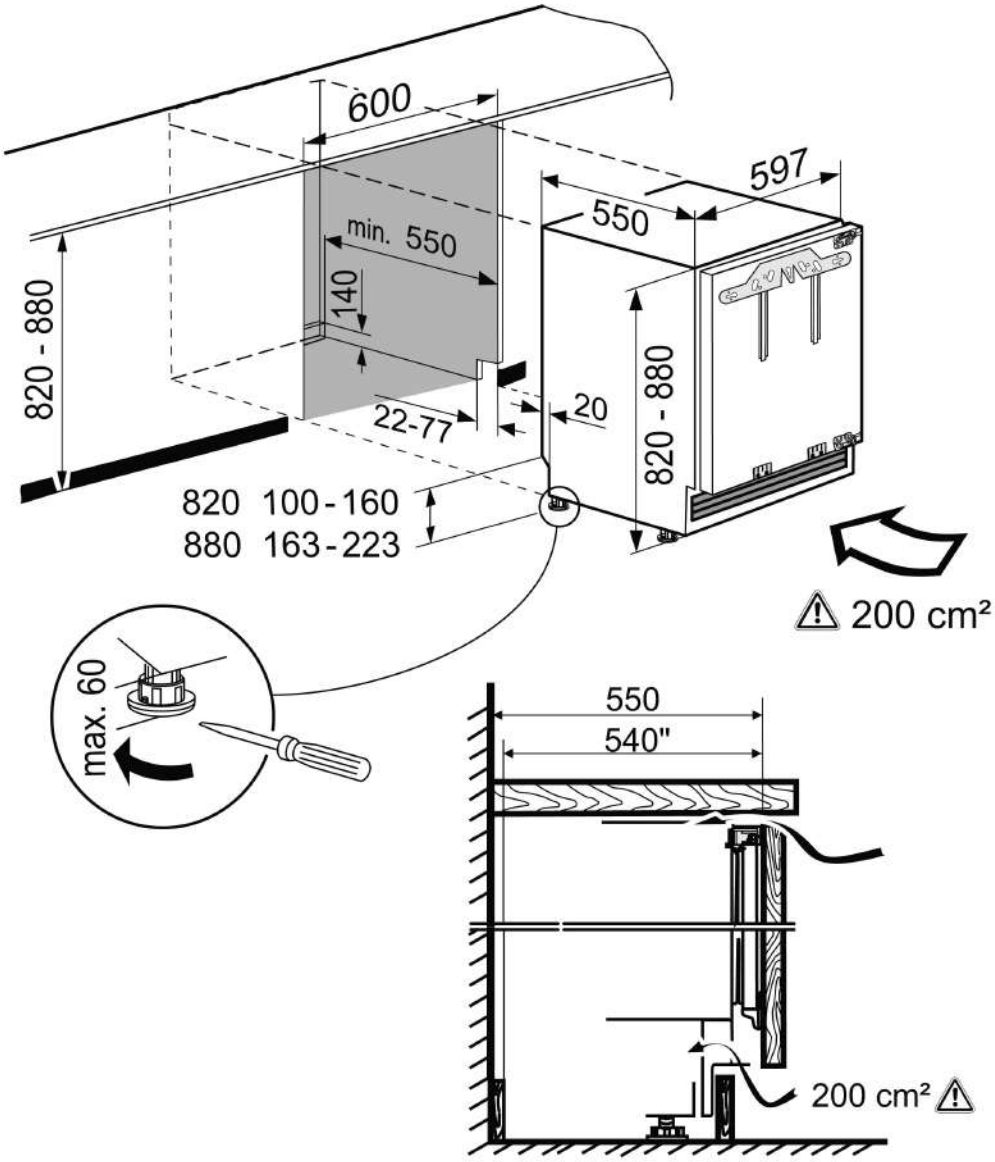
600
597
550
min. 550
140
820 - 880
820 - 880
22-77
20
820 100-160
880 163-223
200 cm²
max. 60
550
540"
200 cm²