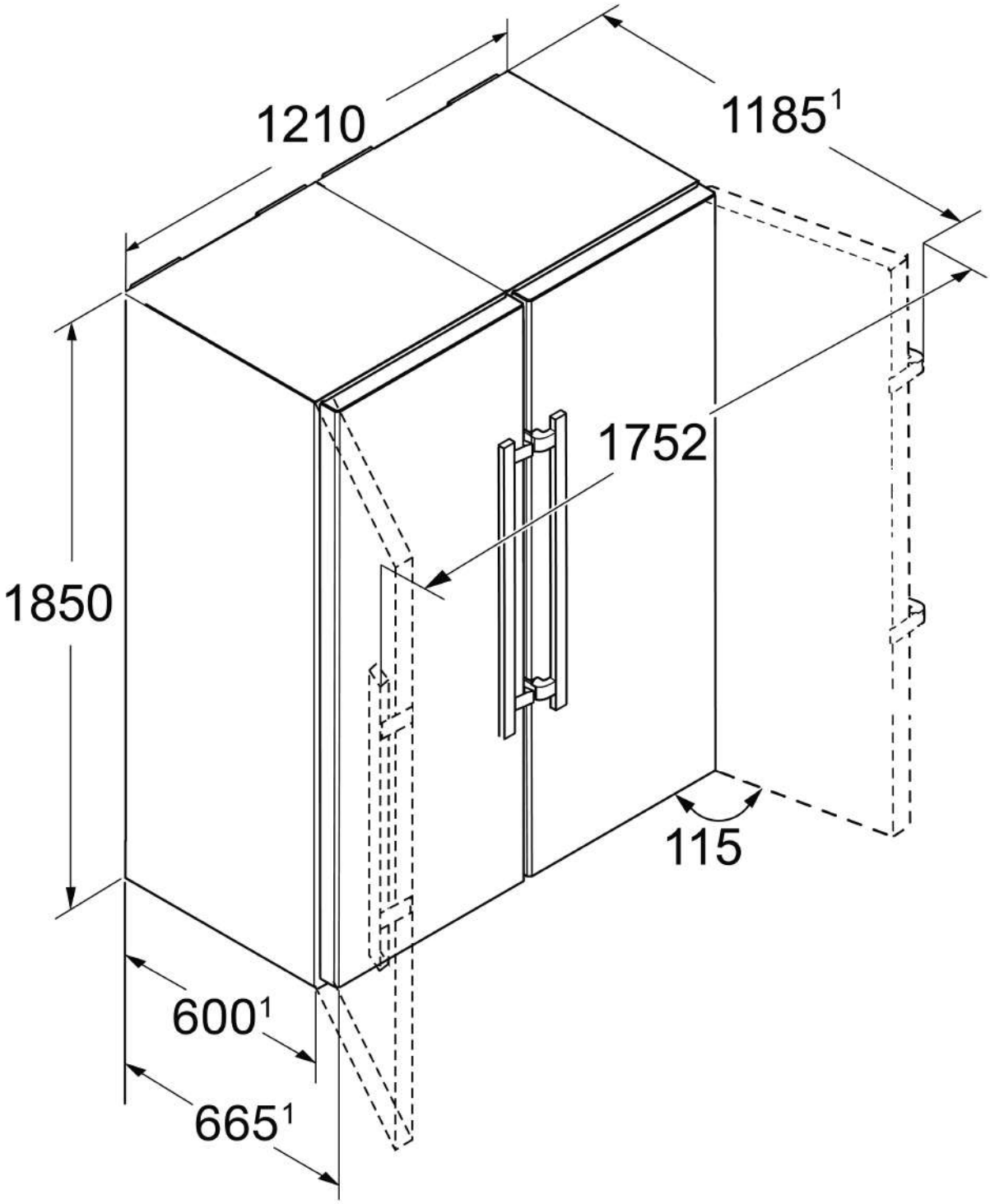
1210
1185[1]
1752
1850
115
600[1]
665[1]