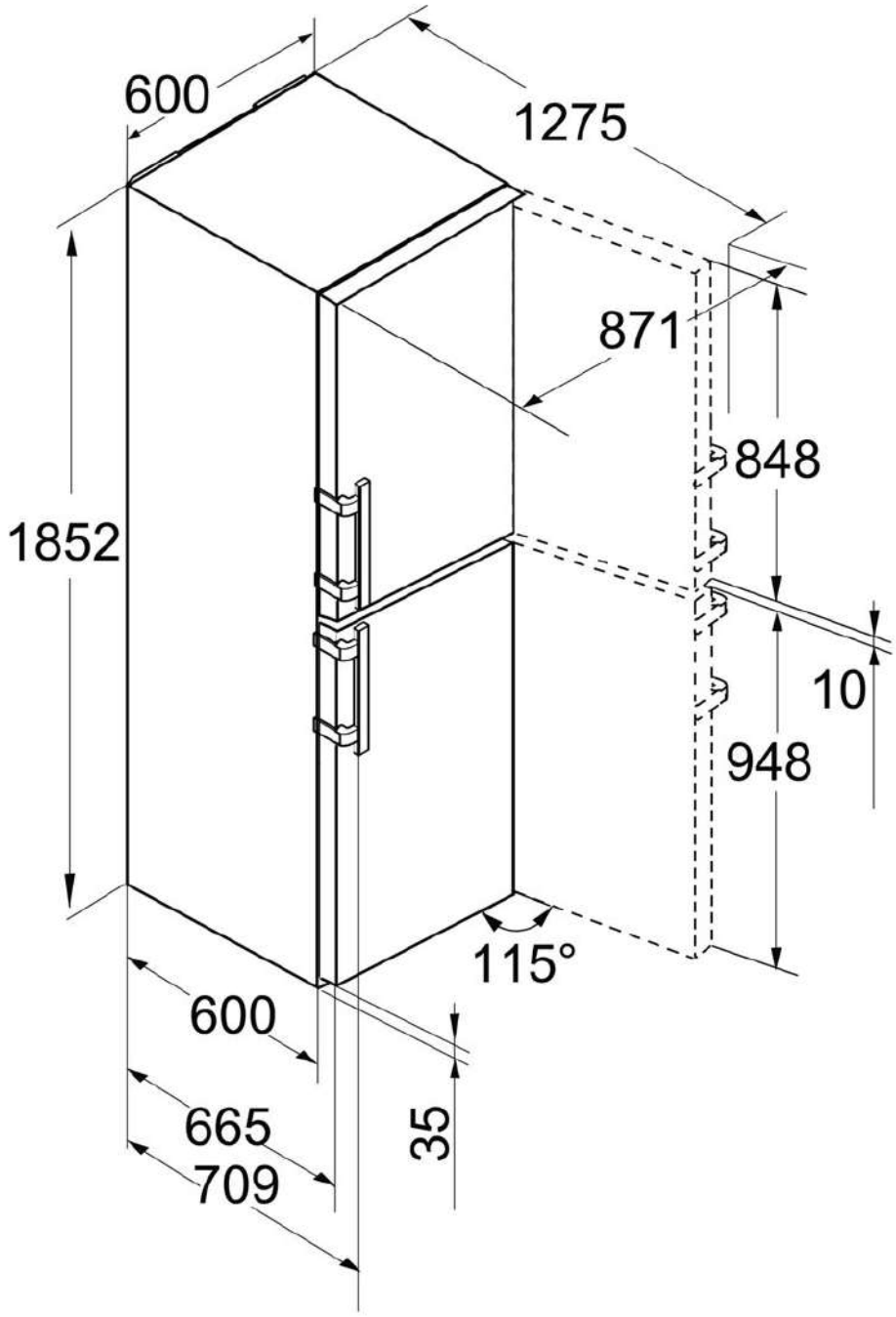
600
1275
871
848
1852
10
948
115°
600
665
709
35