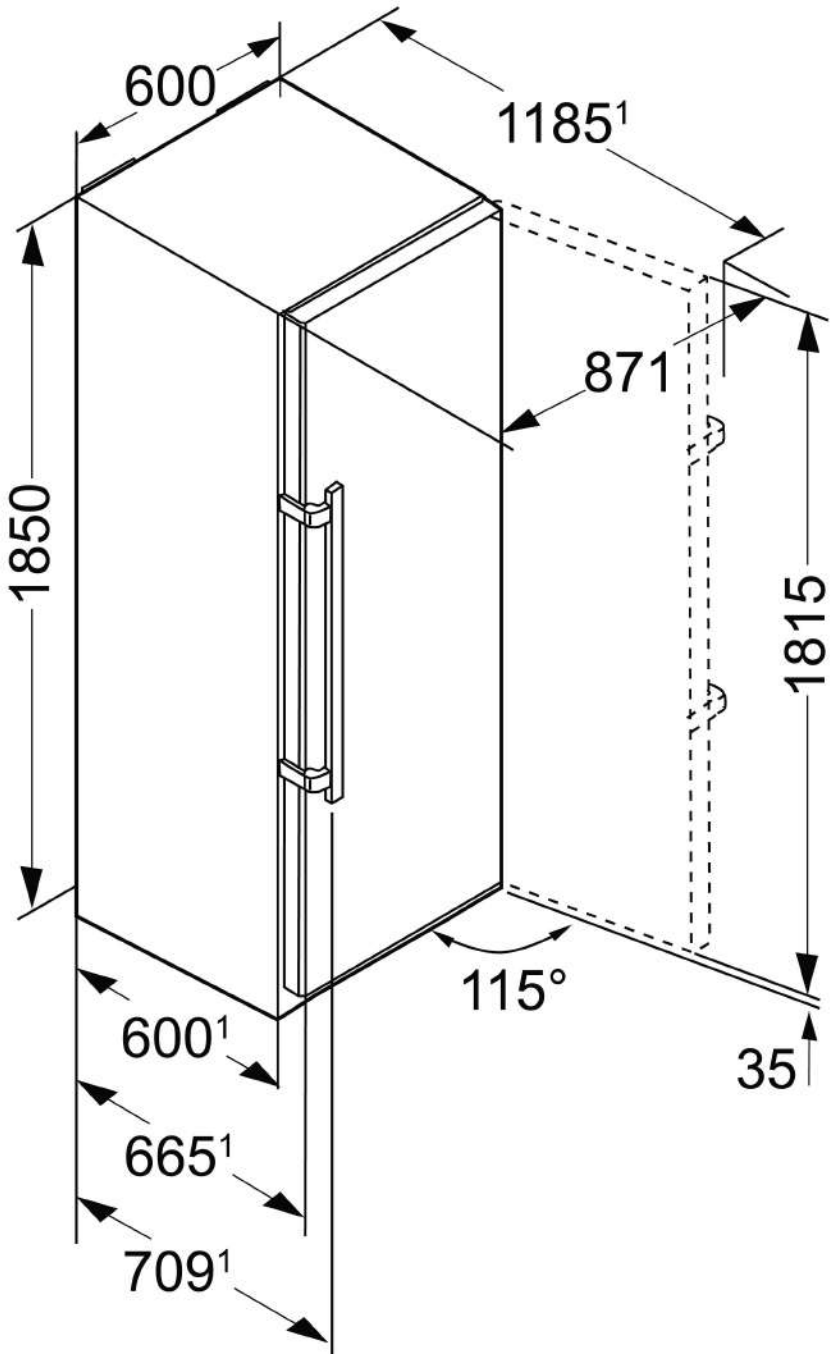
600
1185[1]
871
1850
1815
115°
600[1]
35
665[1]
709[1]