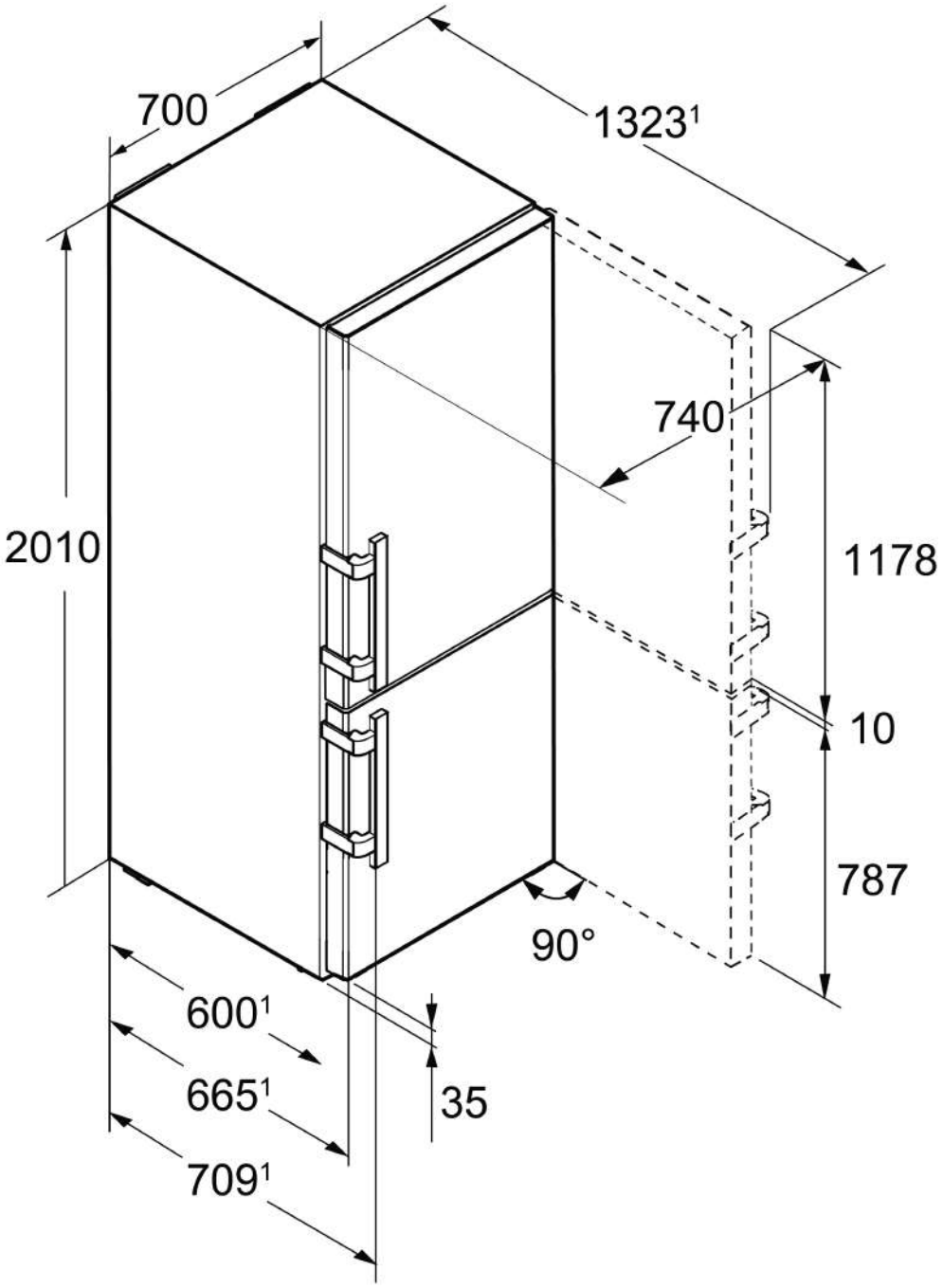
700
1323[1]
740
2010
1178
10
787
90°
600[1]
665[1]
709[1]
35