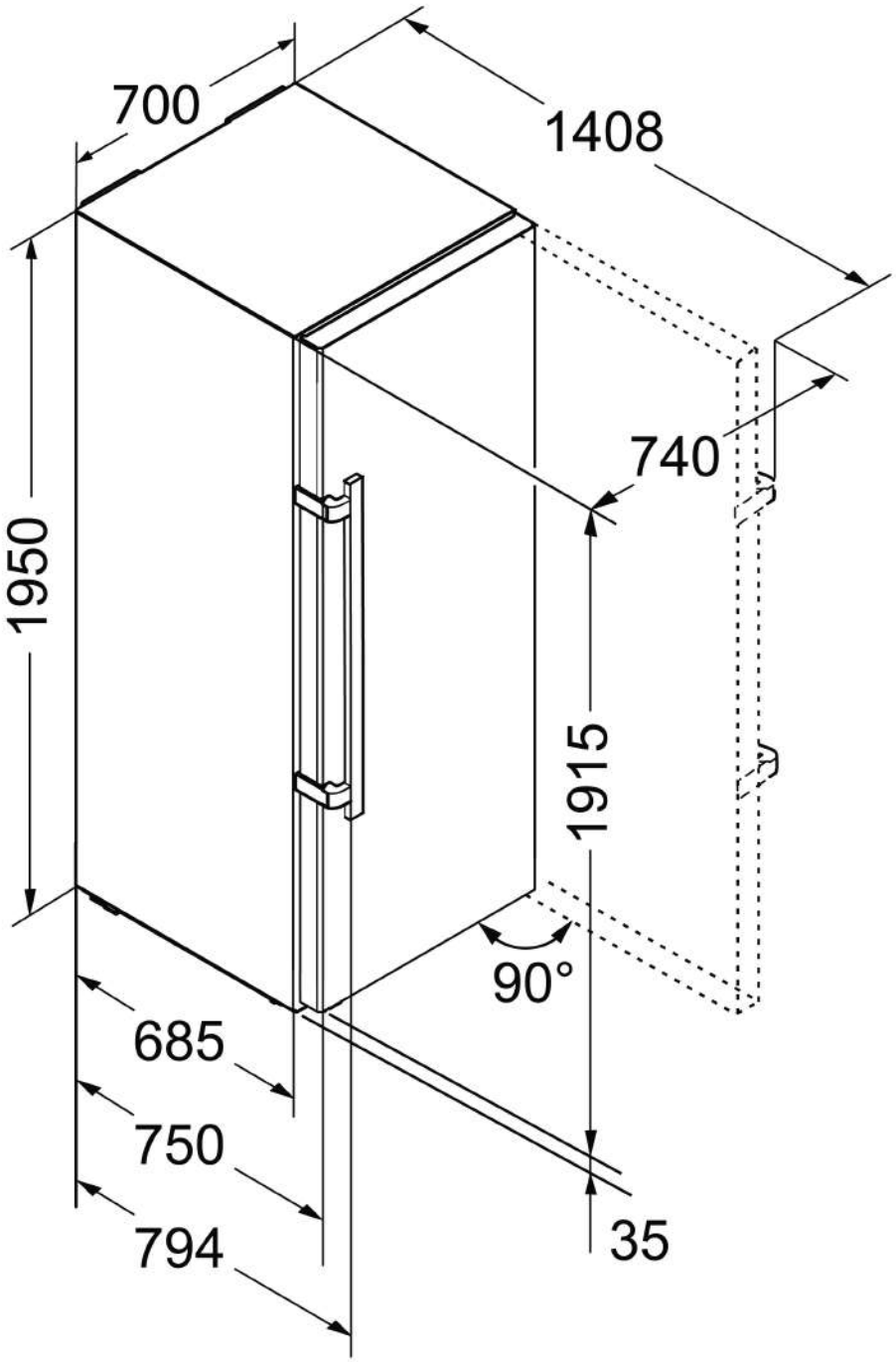
700
1408
740
1950
1915
90°
685
750
794
35