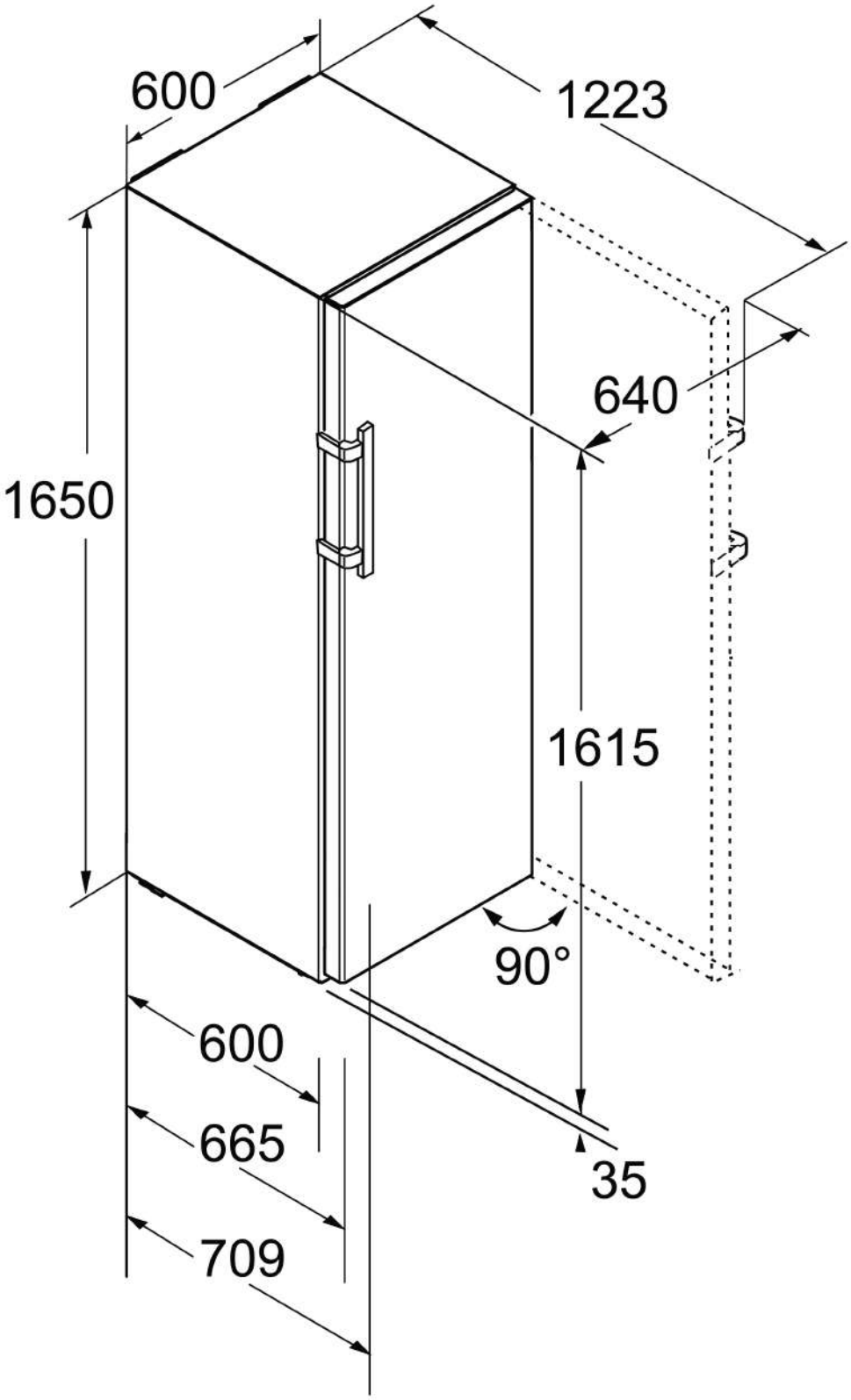
600
1223
640
1650
1615
90°
600
665
709
35