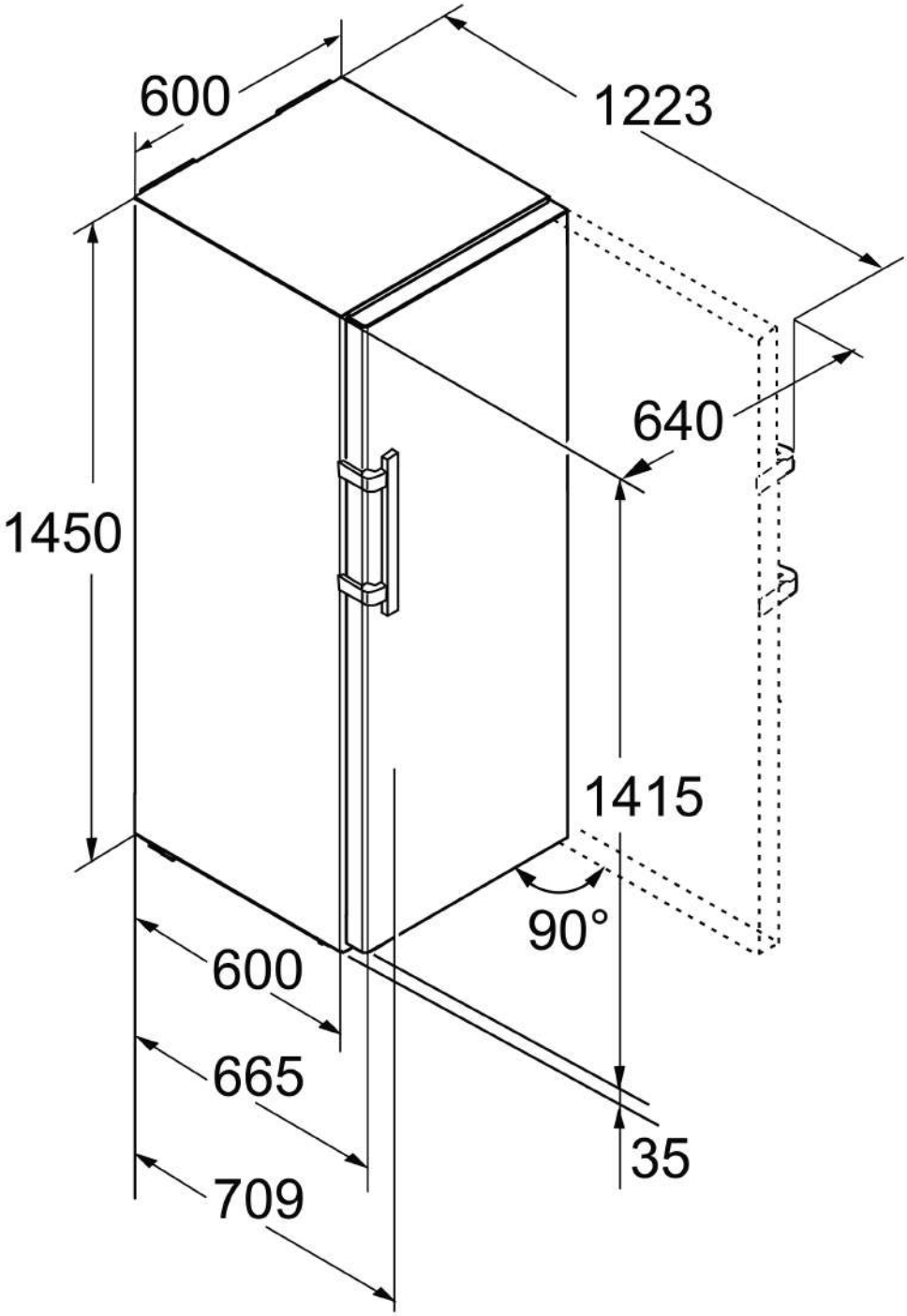
600
1223
640
1450
1415
90°
600
665
709
35