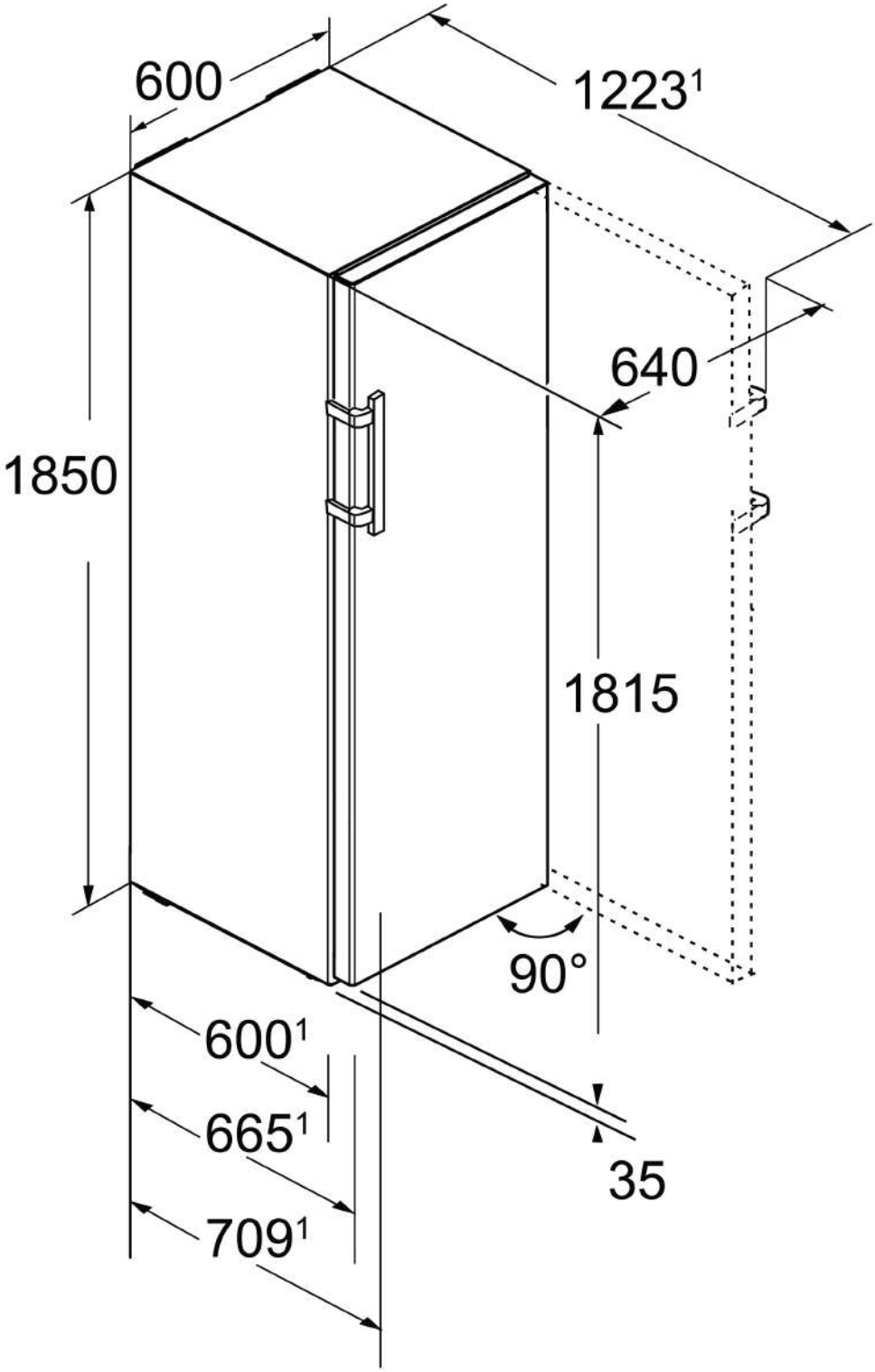
600
1223[1]
640
1850
1815
90°
600[1]
665[1]
709[1]
35