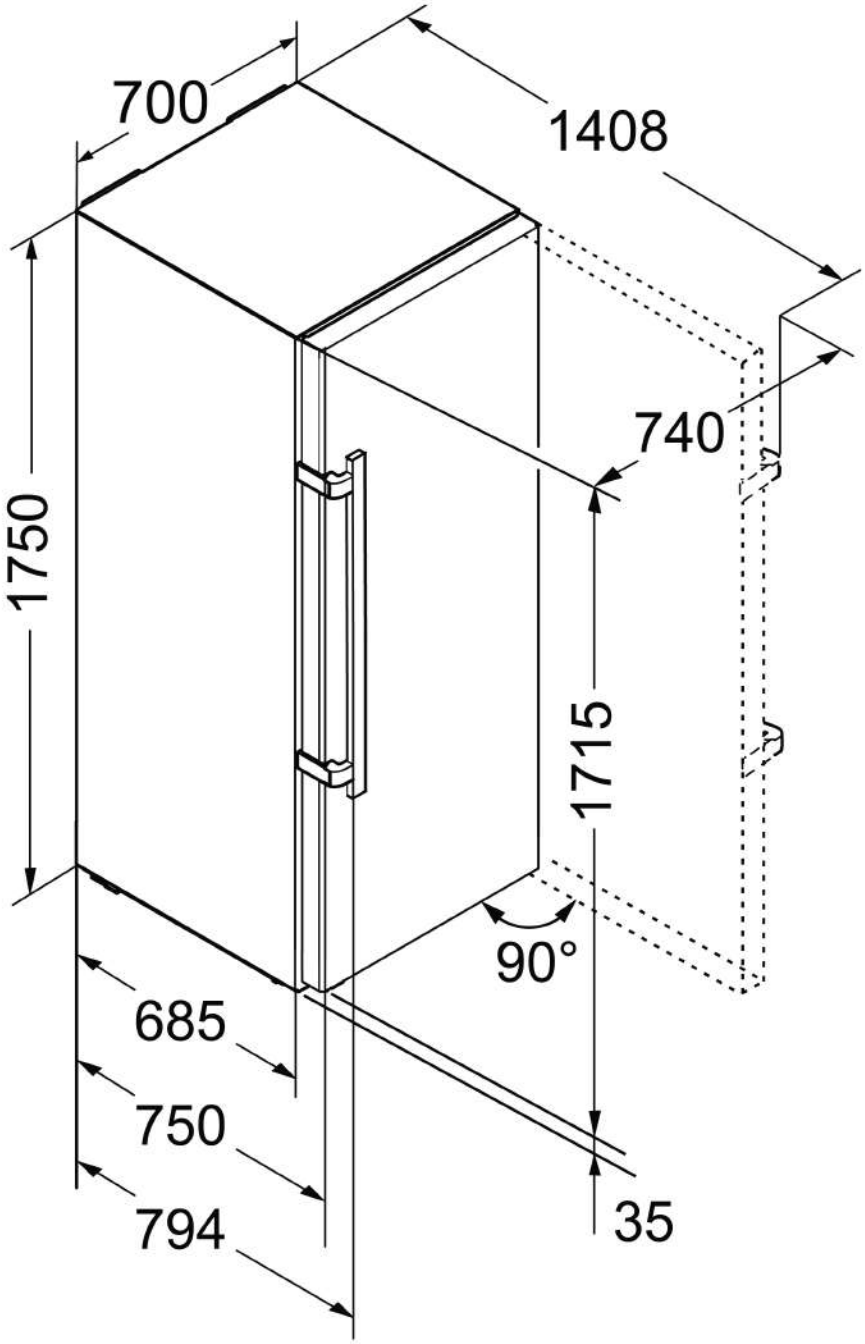
700
1408
740
1750
1715
90°
685
750
794
35