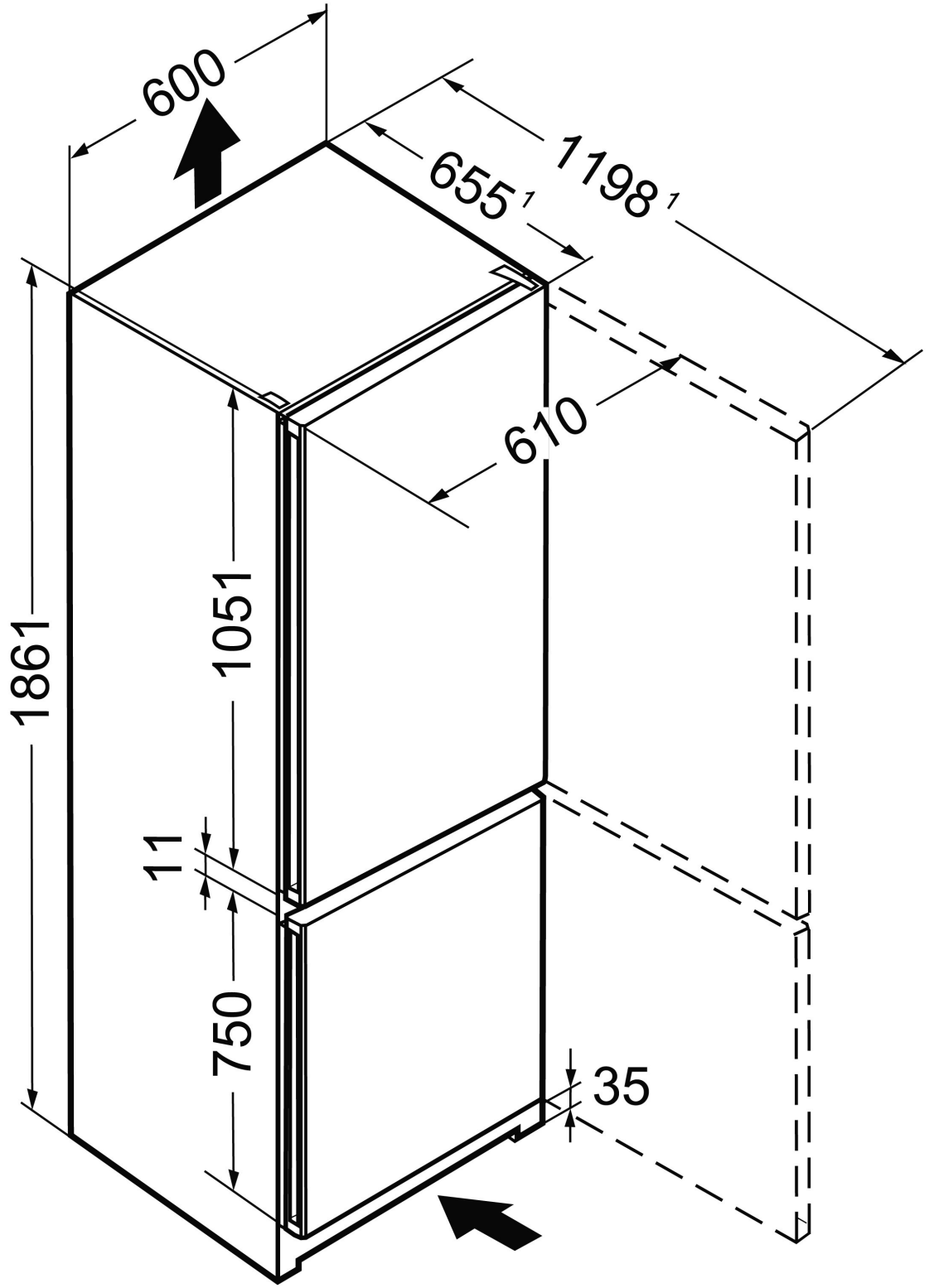
600
655 1
1198 1
610
1861
1051
11
750
35