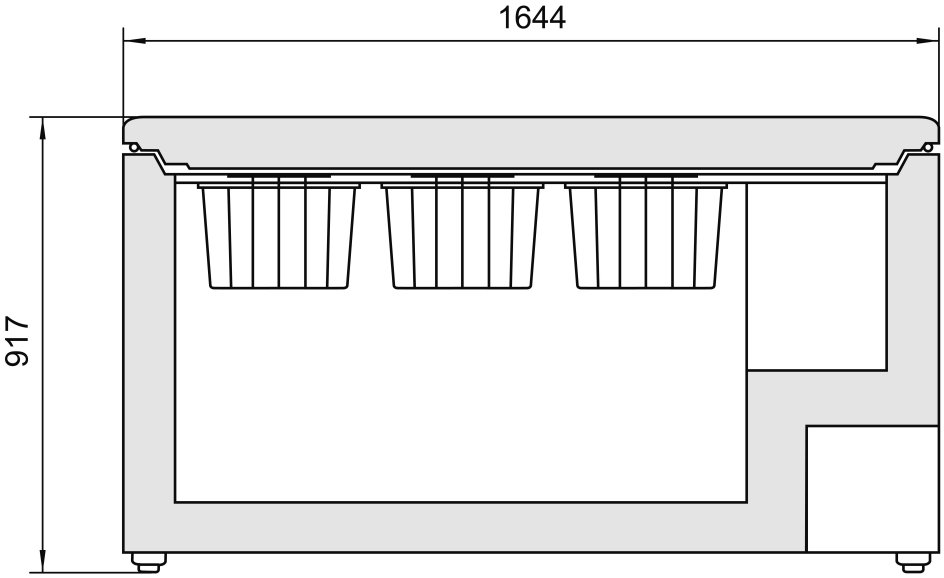
1644
917

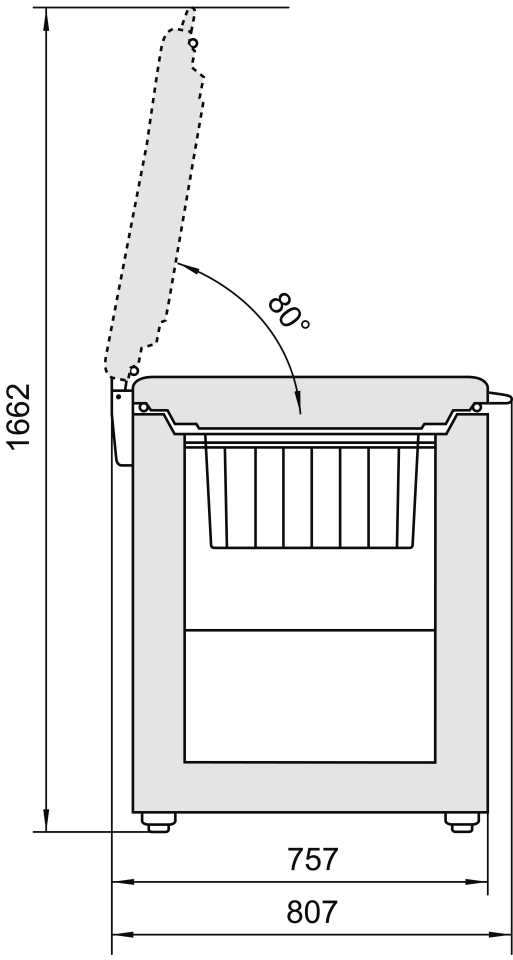
80°
1662
757
807