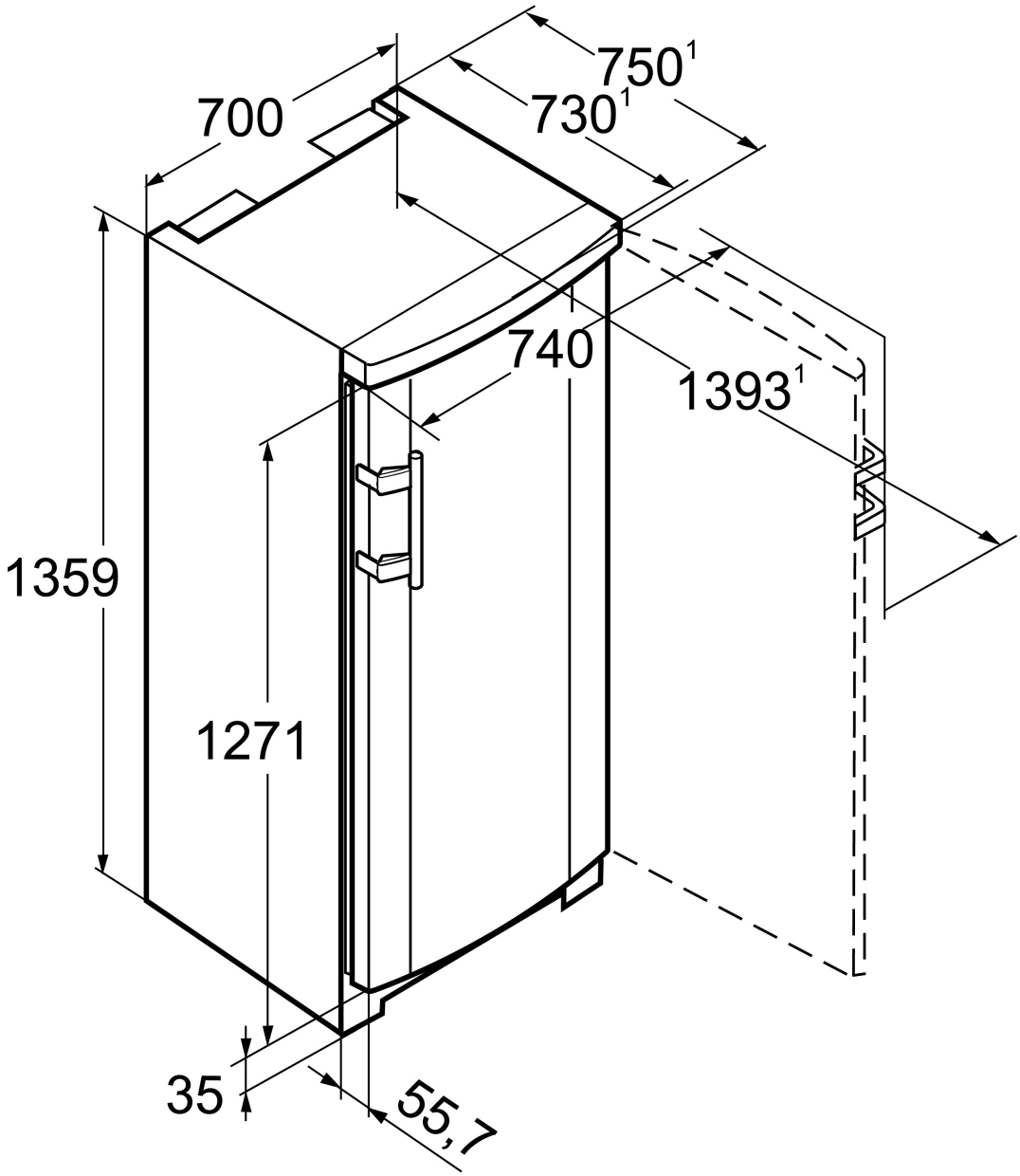
700
750[1]
730[1]
740
1393[1]
1359
1271
35
55,7