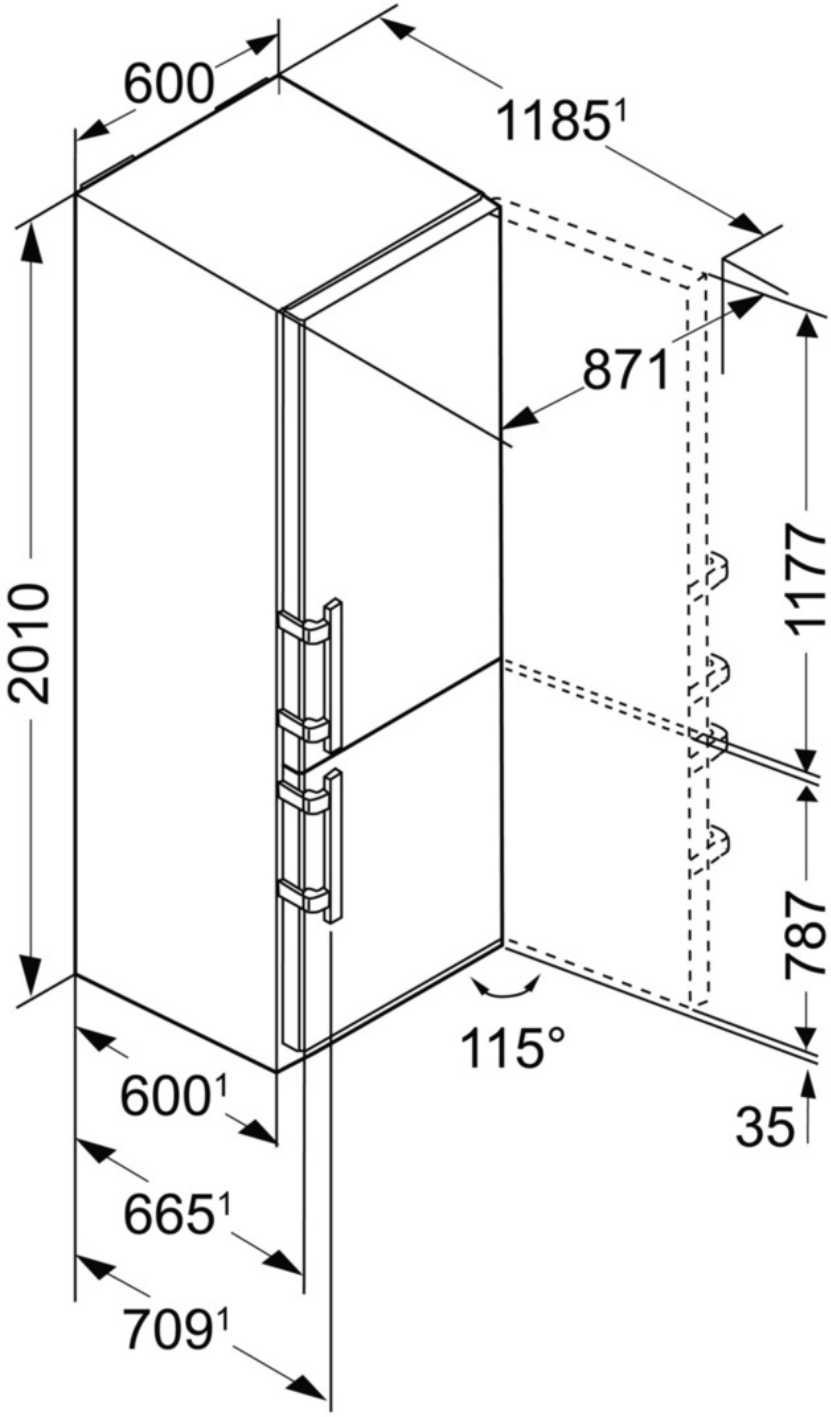
600
1185[1]
871
2010
1177
787
115°
35
600[1]
665[1]
709[1]