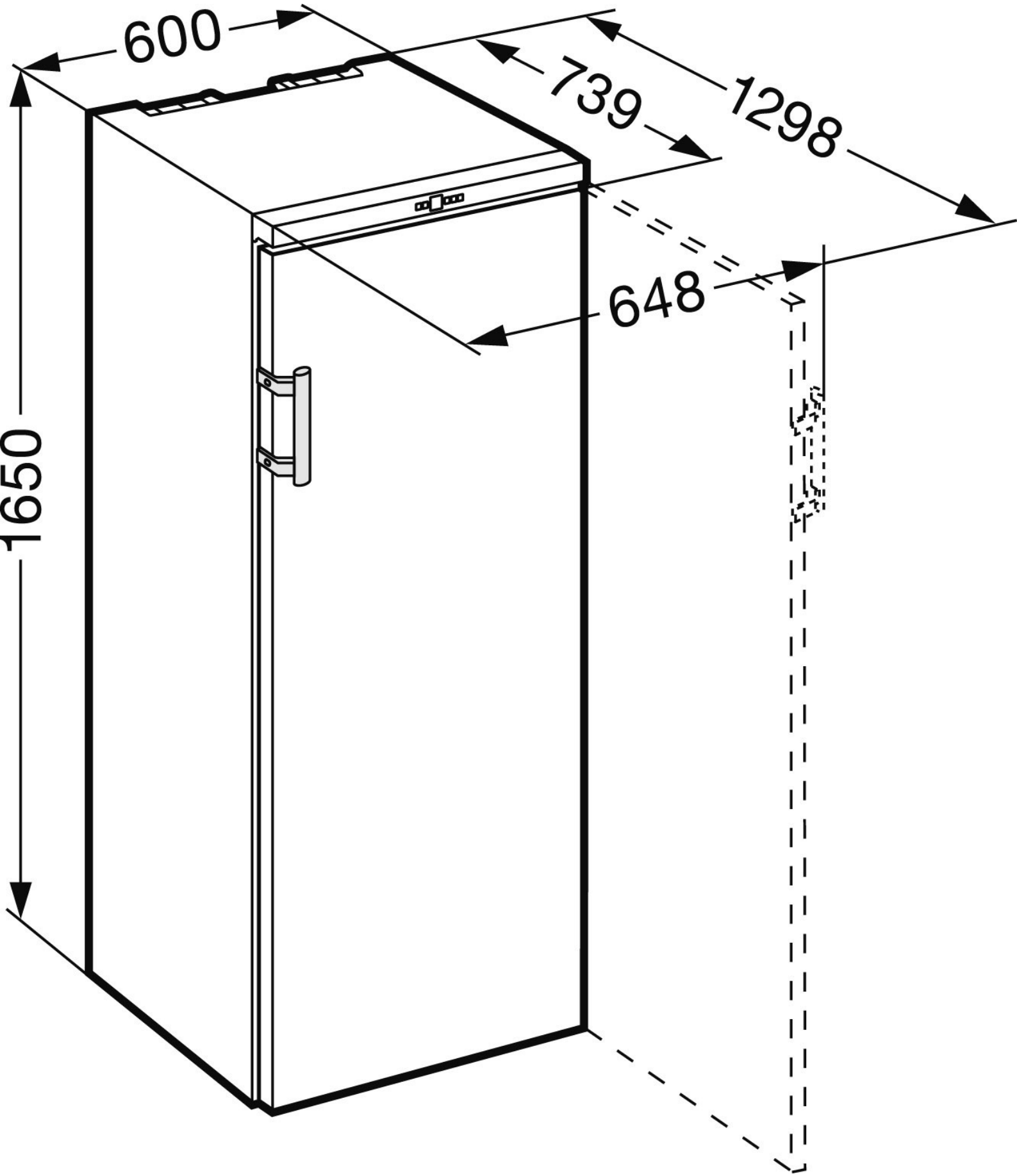
600
739
1298
648
1650