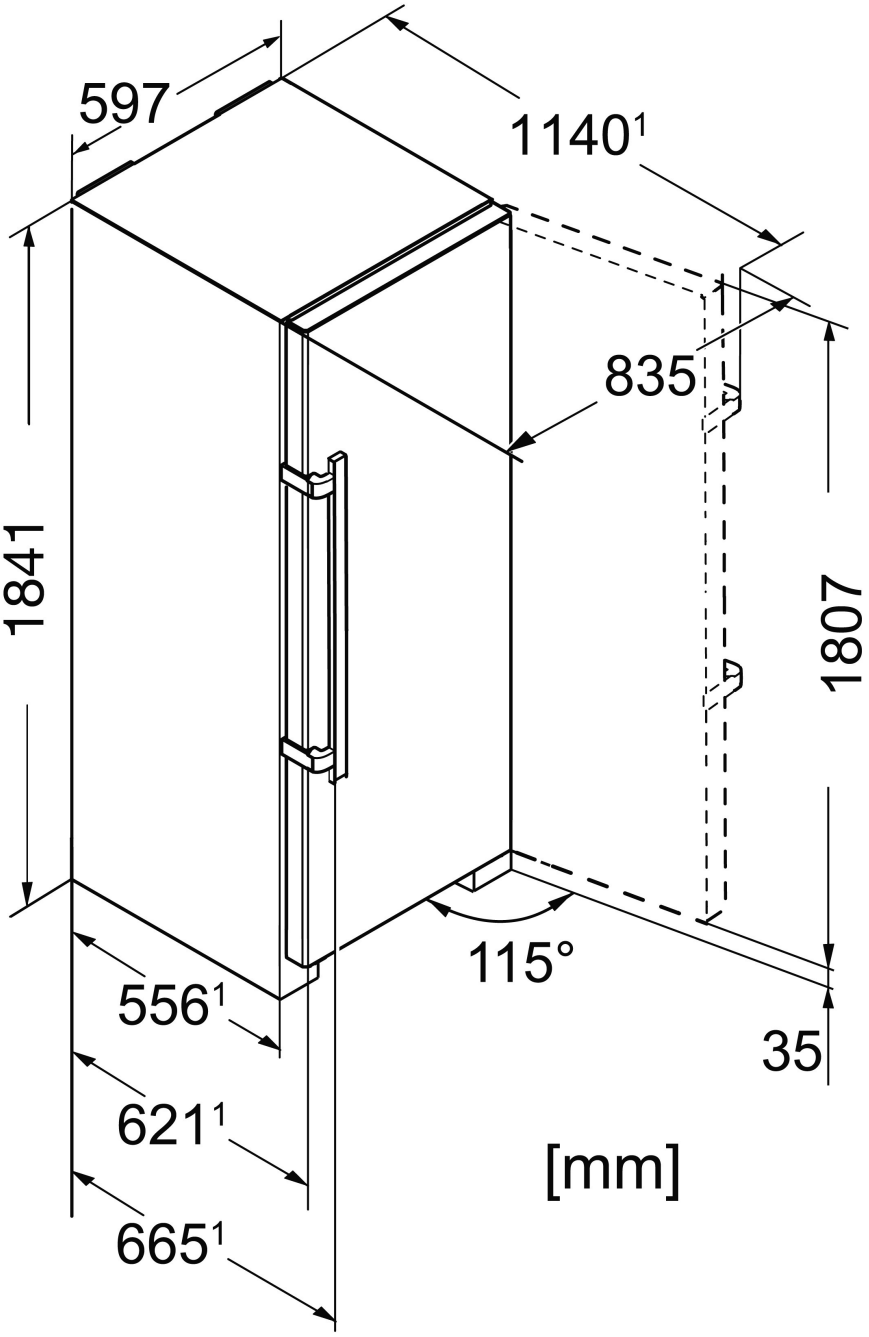
597
1140[1]
835
1841
1807
115°
556[1]
621[1]
665[1]
35
[mm]