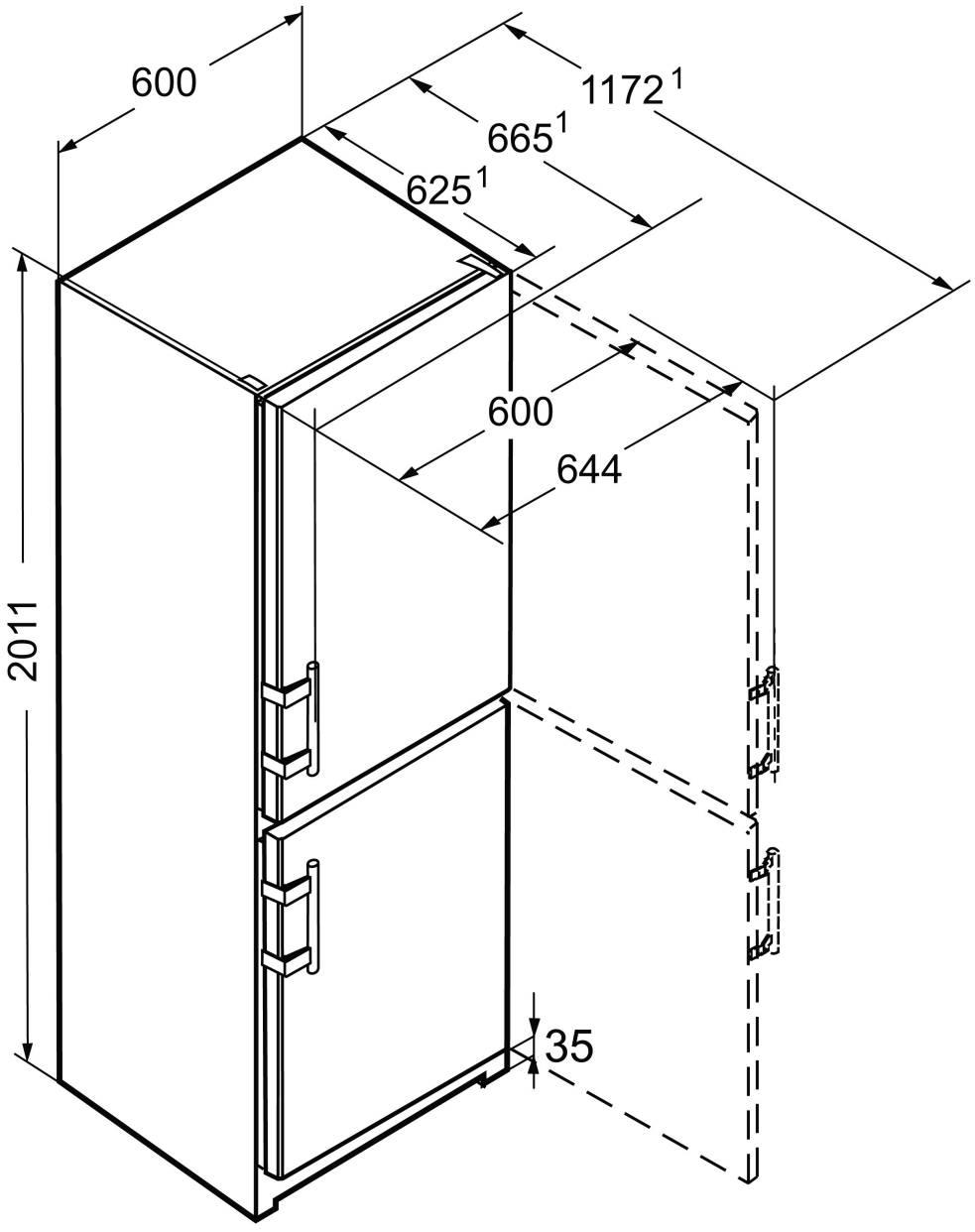
600
1172 1
665 1
625 1
600
644
2011
35