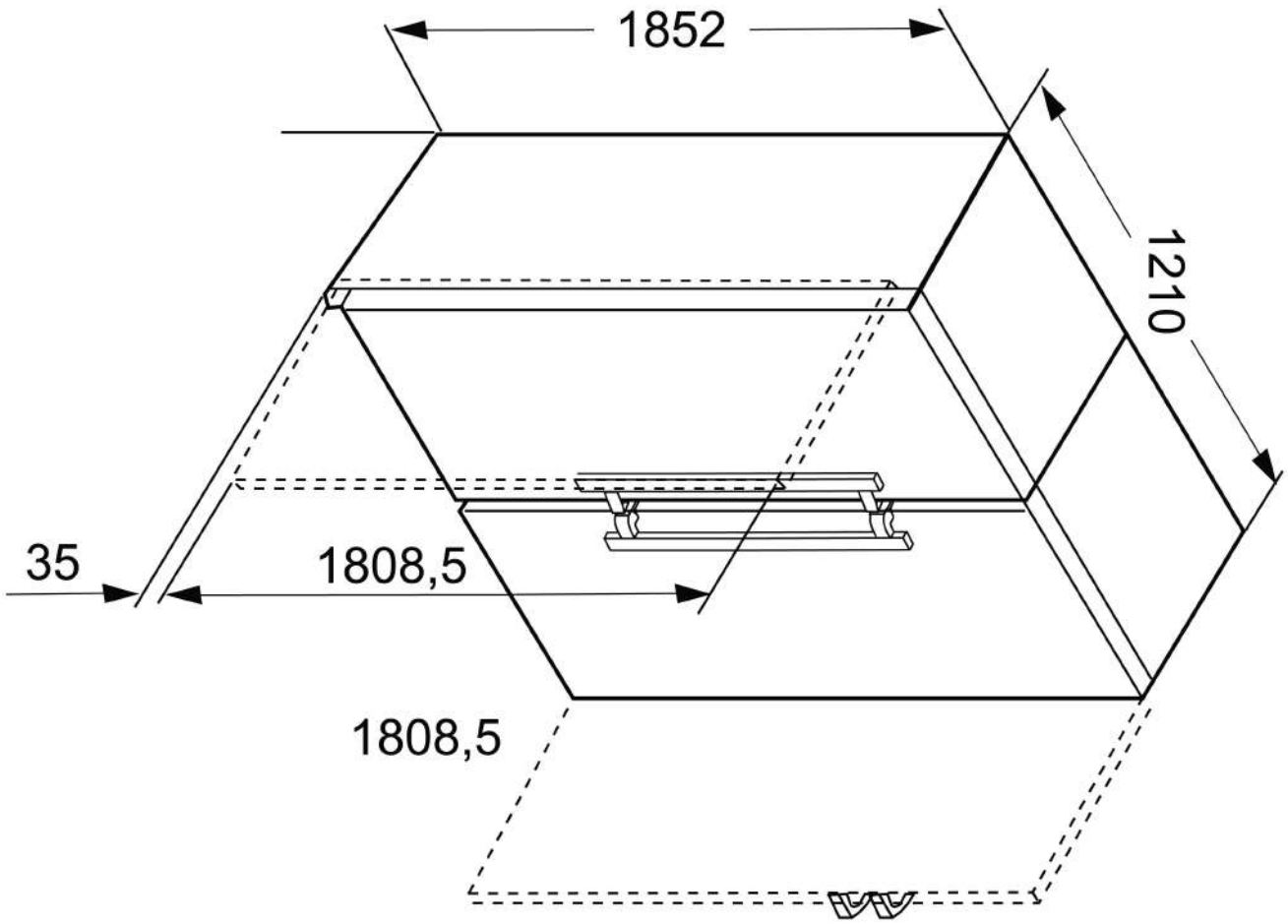
1852
1210
35
1808,5
1808,5