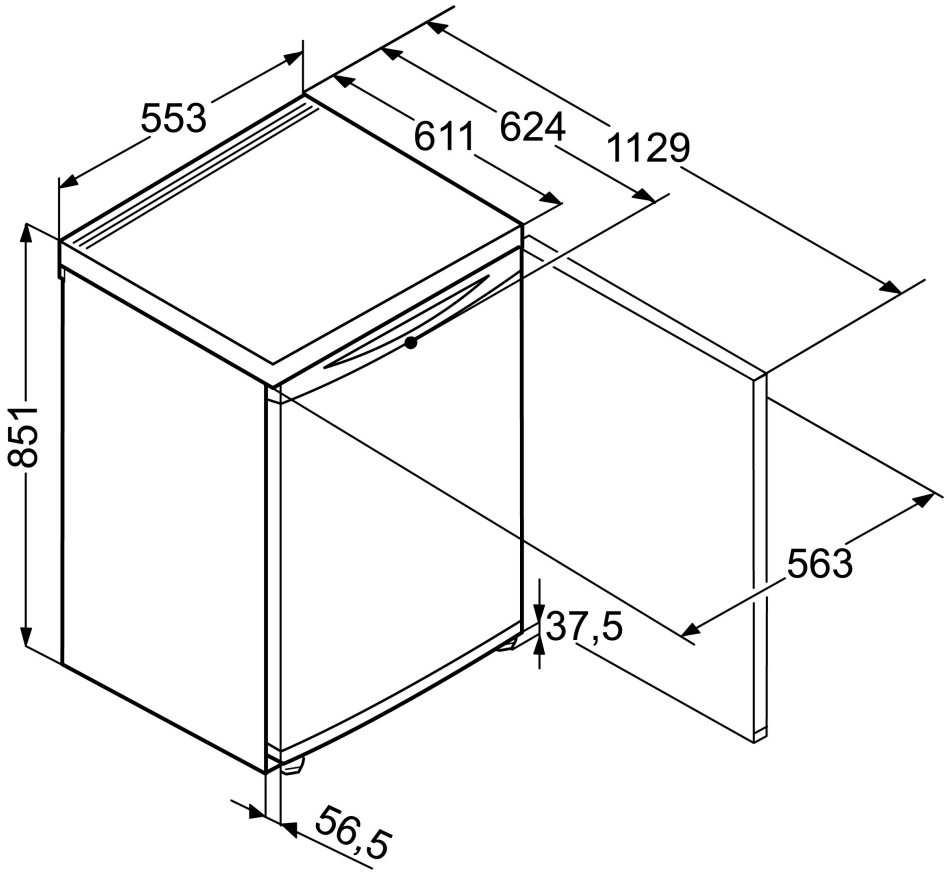
553
611
624
1129
851
563
37,5
56,5