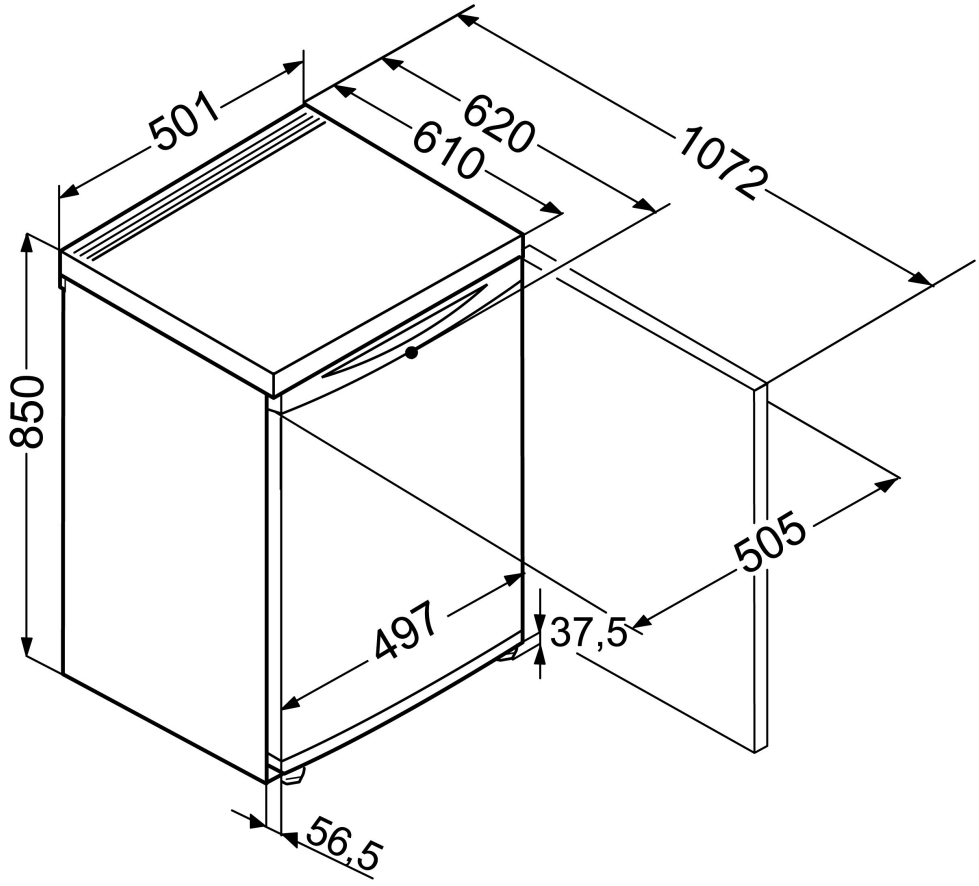
501
620
610
1072
850
505
497
37,5
56,5