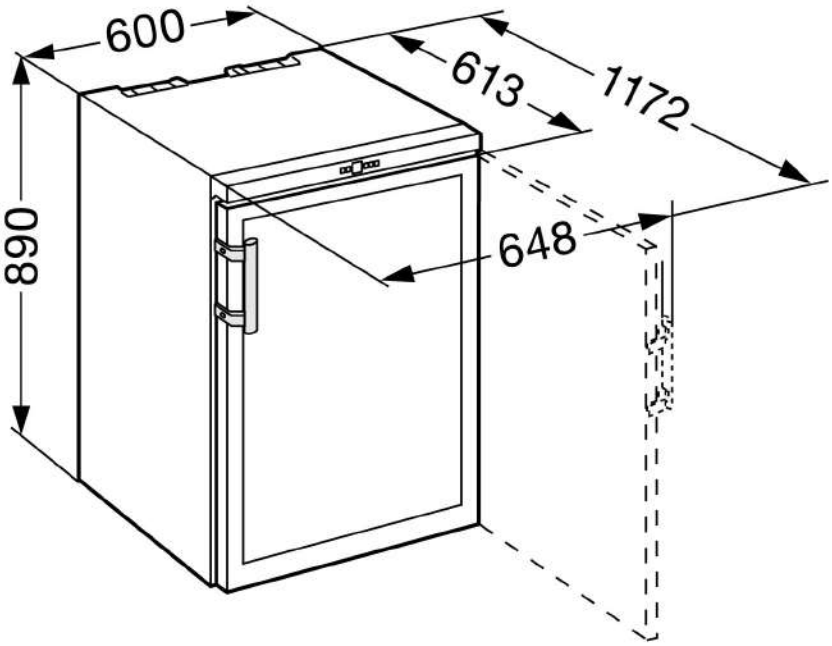
600
613
1172
890
648