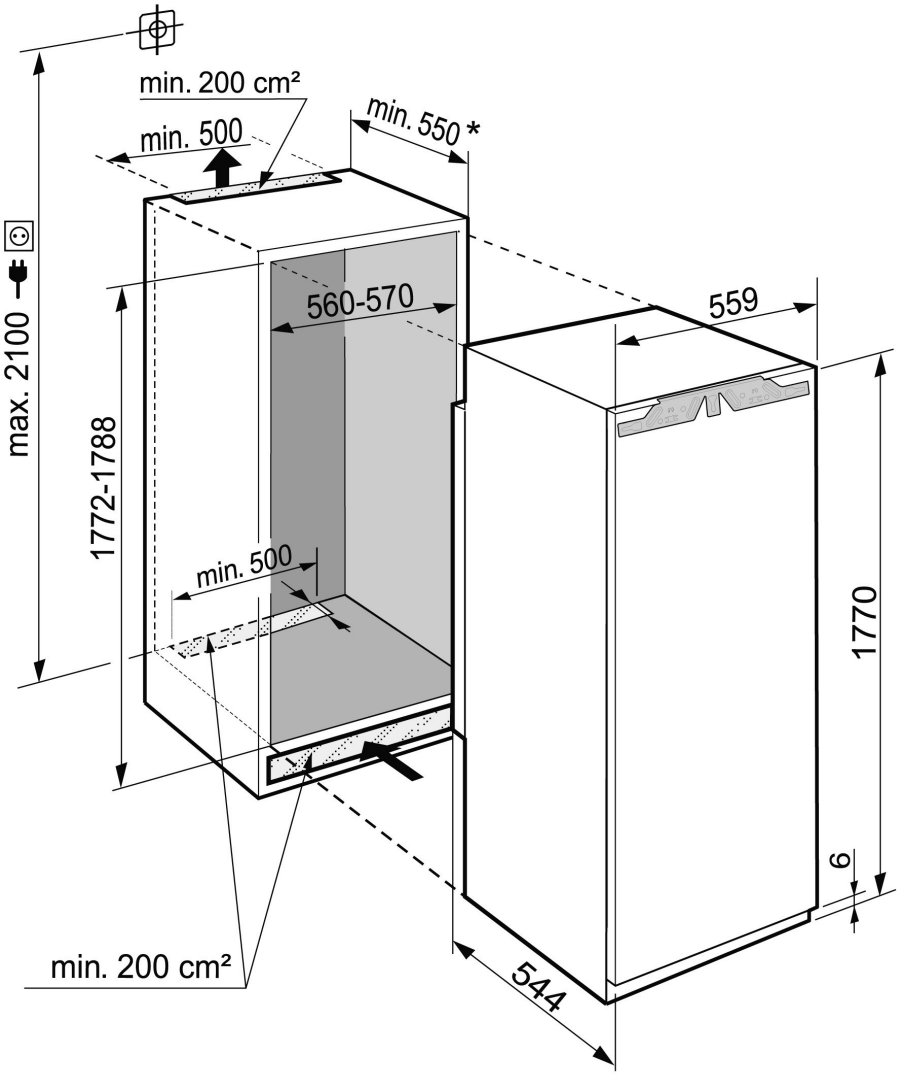
min. 200 cm²
min. 500
min. 550 *
max. 2100
560-570
559
1772-1788
min. 500
1770
6
min. 200 cm²
544