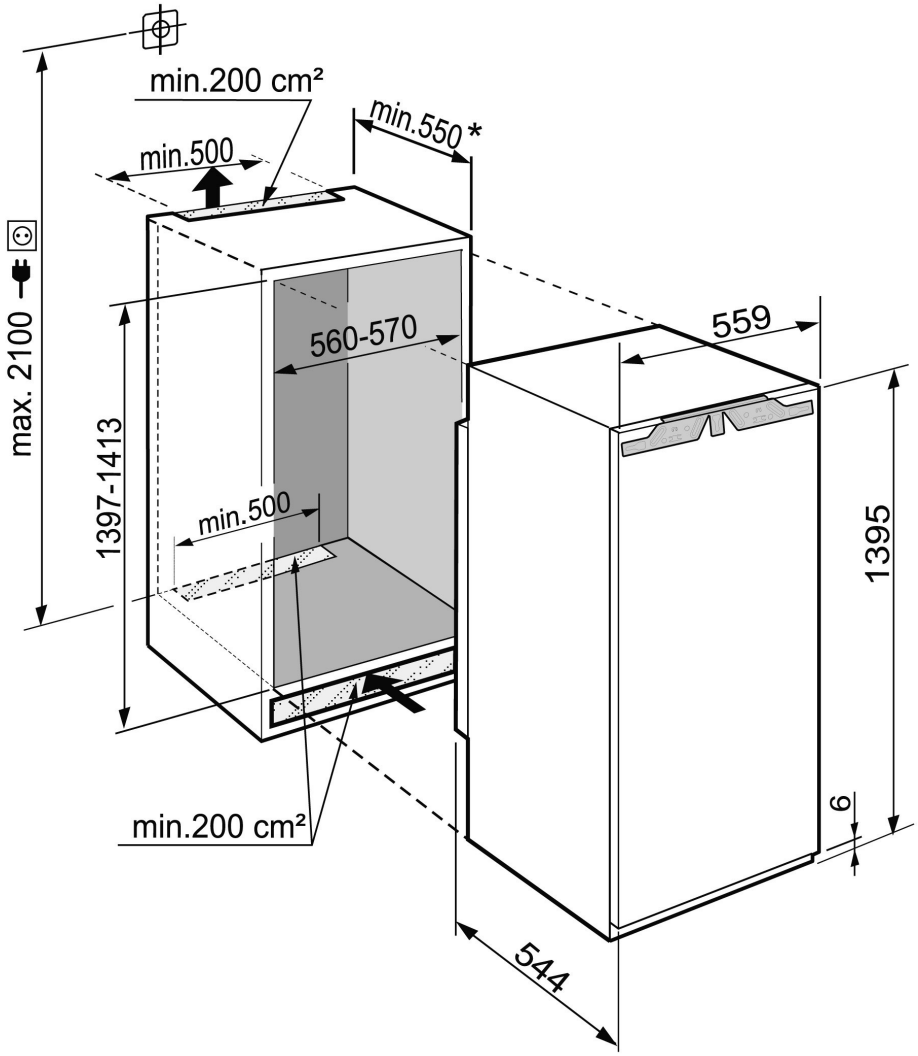
min.200 cm²
min.550 *
min.500
max. 2100
560-570
559
1397-1413
min.500
1395
6
min.200 cm²
544