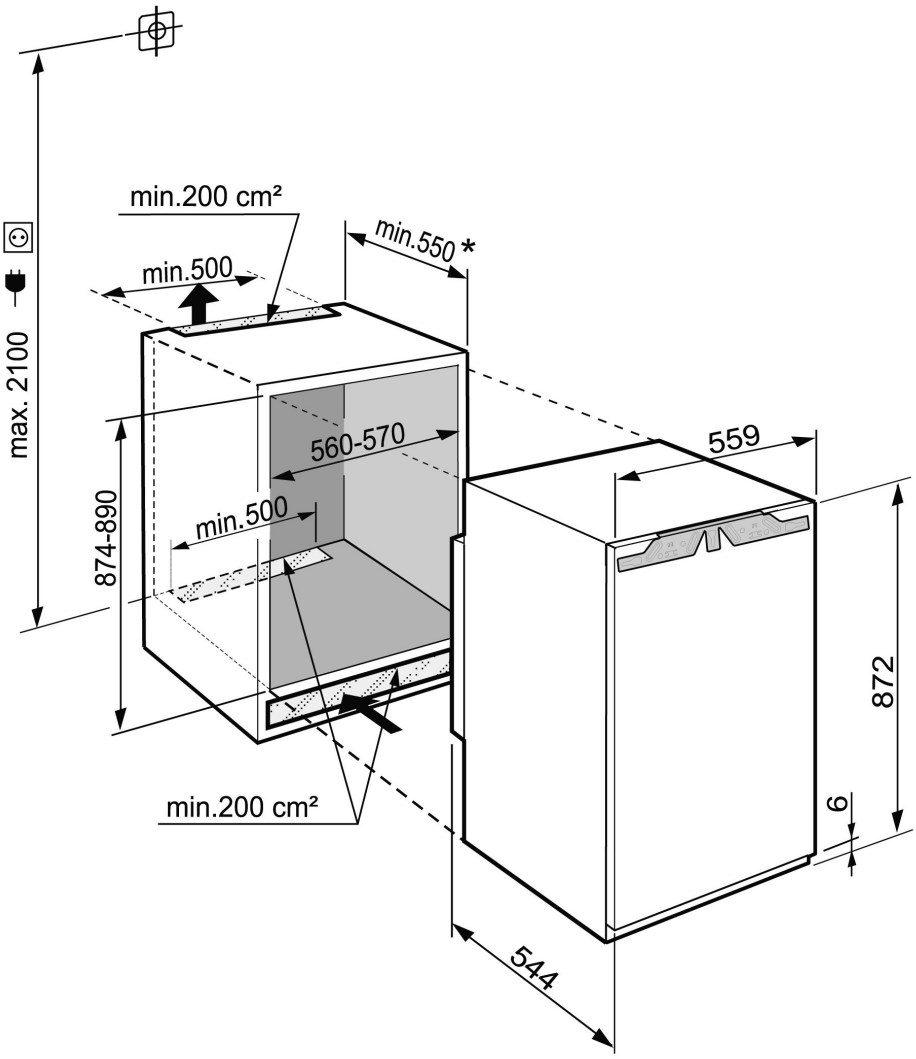
min.200 cm²
min.550 *
min.500
max. 2100
560-570
559
874-890
min.500
872
6
min.200 cm²
544