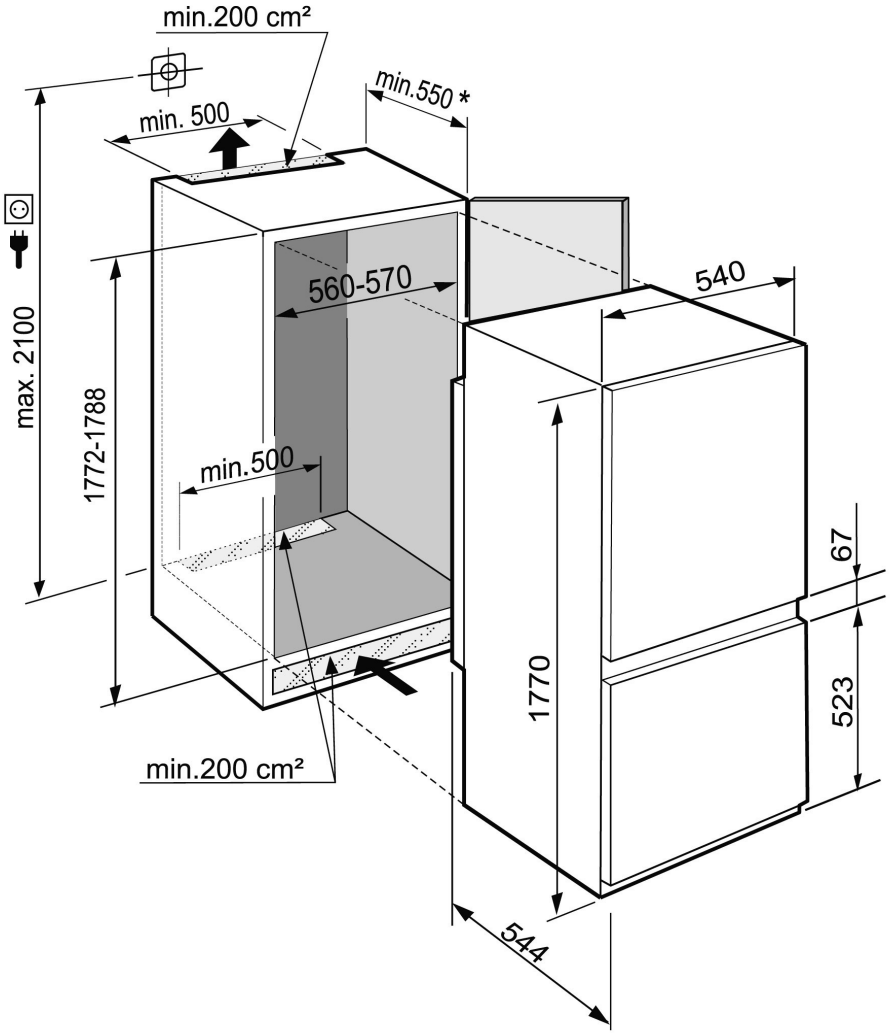
min.200 cm²
min. 500
min.550 *
max. 2100
1772-1788
560-570
540
min.500
67
1770
523
min.200 cm²
544