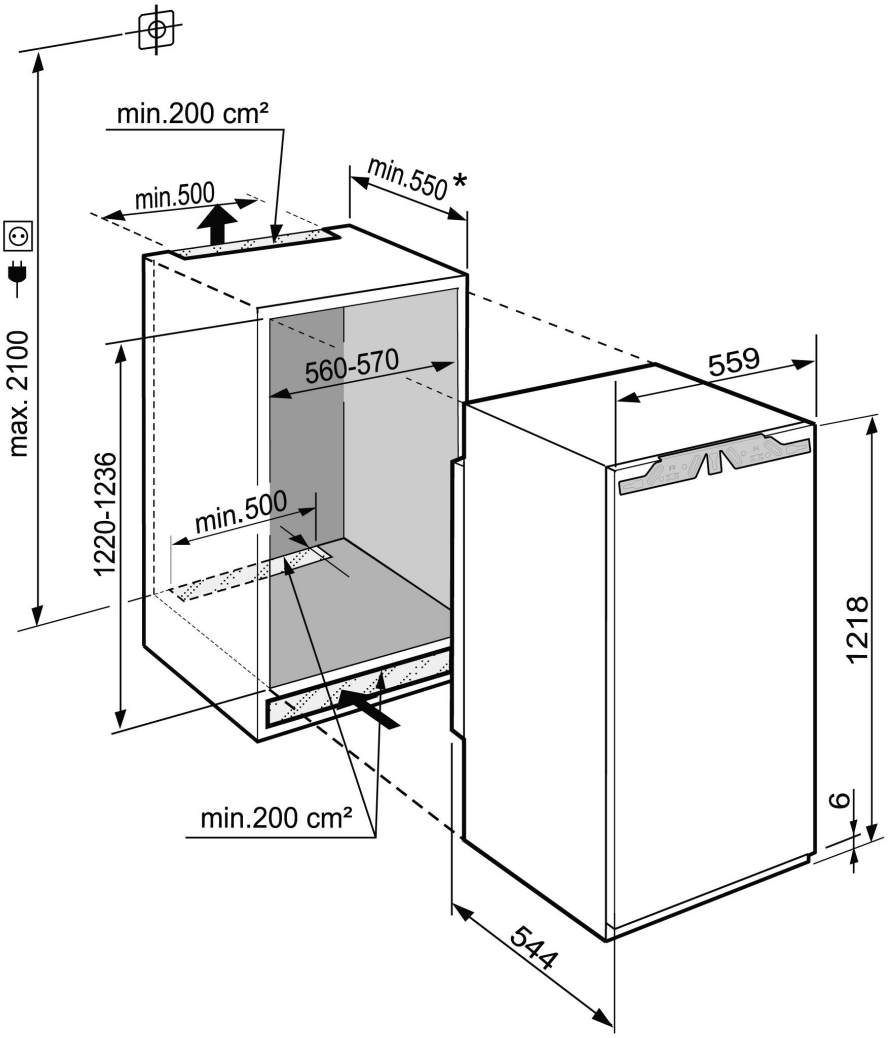
min.200 cm²
min.500
min.550 *
max. 2100
560-570
559
1220-1236
min.500
1218
6
min.200 cm²
544